K-WV 5/2 MECHA STOESSEL M5

5/2-way valve, mechanically operated, with plunger

Свойства

Работно налягане	0 - 10 bar
Температурен диапазон	-20 °C to +70 °C
измерване на стойността на протичане	At P1 = 8 bar, P2 = 6 bar and pressure drop Δp = 1 bar
корпус на клапан	Aluminium alloy



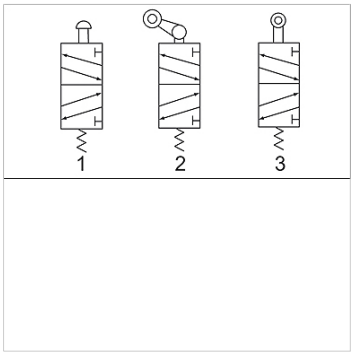

Указание

Други данни при запитване.

Артикул

Обозначение	Съединение	съединение за обезвъздушаване	протичане (L/min)	електрическа схема номер
K- 07 15 03 10	G 1/8	G 1/8	450	1
K- 07 15 03 11	G 1/4	G 1/8	550	1

Въпреки най-старателната проверка не са изключени грешки и ние не поемаме гаранция за съдържащите се данни.