HK SAM

многофункционален цилиндър алуминий 700 bar с един. действие
с обратен ход с пружина

HANSA FLEX

Свойства

Изпълнение	глава на цилиндър закалена твърдо хромирано бутало обратен ход на пружината
Работно налягане	макс. 700 bar
Материал	алуминий
Повърхностно защитно покритие	елоксиран
Обем на доставката	с бърз съединител муфа 3/8"-18 NPT

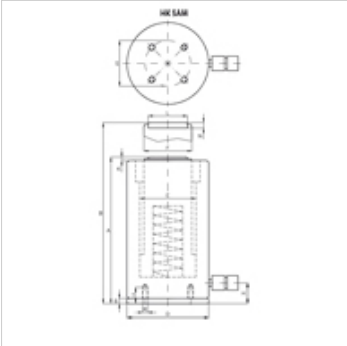

Указание

Attention: Please observe separate safety precautions for working with 700 bar equipment (see technical information)!

Описание

универсален цилиндър за много области на приложение.
Very low weight (-40% of a comparable steel cylinder)
Обърнете внимание на това, на водещите пръстени да не се предават странични сили.
компактно изпълнение
почистващи пръстени за избягване на замърсяванията
отвори за закрепване за стационарно приложение
Не е подходящо за дълговременни приложения с висока честота на повторение.

Артикул

Обозначение	(kN)	(t)	Такт (mm)	Повърхност (cm2)	A (mm)	B (mm)	D (mm)	F (mm)	K (mm)	R	S (mm)	Обем (cc)	Тегло (kg)
HK SAM 05010	487,0	50	100	71,0	230	330	135	80	7	M6	115	709	9,5
HK SAM 05015	487,0	50	150	71,0	280	430	135	80	7	M6	115	1063	11,0
HK SAM 10010	911,0	100	100	133,0	260	360	180	110	5	M6	160	1326	19,0
HK SAM 10015	911,0	100	150	133,0	310	460	180	110	5	M6	160	1989	22,0

Въпреки най-старателната проверка не са изключени грешки и ние не поемаме гаранция за съдържащите се данни.