VERSCHLUSS ARI

Závěrná matice

Vlastnosti

Přípoj 1	Vnitřní závit BSP, cylindrický
Tvar těsnění 1	Vnitřní kužel 60°
Konstrukce	Závěrná matice
Provedení	přímé
Norm. přípoj 2	JIS B 8363
Materiál	Ocel
Povrchová ochrana	galvanicky potažený



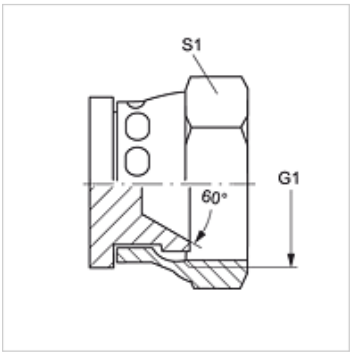

Výrobek

Označení	G1	S1
VERSCHLUSS ARI 04	G 1/4" -19	19
VERSCHLUSS ARI 06	G 3/8" -19	22
VERSCHLUSS ARI 08	G 1/2" -14	27
VERSCHLUSS ARI 12	G 3/4" -14	37
VERSCHLUSS ARI 16	G 1" -11	41

SW, S1, S2 = otvor klíče

Navzdory nejpečlivější kontrole nemůžeme vyloučit chyby a nepřejímáme žádnou záruku za obsažené údaje.