# VERSCHLUSS HN
Uzavírací hrdlo

## Vlastnosti

| | |
|---|---|
| **Přípoj 1** | Vnější závit NPT |
| **Tvar těsnění 1** | s těsněním na závit |
| **Konstrukce** | Uzavírací hrdlo |
| **Provedení** | přímé |
| **Materiál** | Ocel |
| **Povrchová ochrana** | galvanicky potažený |



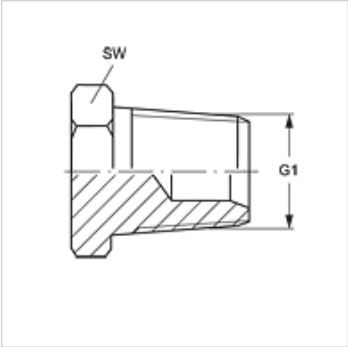


## Výrobek

| Označení | G1 | SW (mm) |
|---|---|---|
| **VERSCHLUSS HN 02** | 1/8" -27 NPT | 12 |
| **VERSCHLUSS HN 04** | 1/4" -18 NPT | 17 |
| **VERSCHLUSS HN 06** | 3/8" -18 NPT | 19 |
| **VERSCHLUSS HN 08** | 1/2" -14 NPT | 22 |
| **VERSCHLUSS HN 12** | 3/4" -14 NPT | 27 |
| **VERSCHLUSS HN 16** | 1" -11,5 NPT | 36 |
| **VERSCHLUSS HN 20** | 1.1/4" -11,5 NPT | 46 |
| **VERSCHLUSS HN 24** | 1.1/2" -11,5 NPT | 50 |
| **VERSCHLUSS HN 32** | 2" -11,5 NPT | 65 |

SW, S1, S2 = otvor klíče

## Varianty produktu

| | |
|---|---|
| **VERSCHLUSS HN VA** | Uzavírací hrdlo, Ušlechtilá ocel |

*Navzdory nejpečlivější kontrole nemůžeme vyloučit chyby a nepřejímáme žádnou záruku za obsažené údaje.*