# W45 HB HJ

Spojovací hrdlo, úhel 45°

## Vlastnosti

| | |
|---|---|
| **Přípoj 1** | Vnější cylindrický závit BSP |
| **Tvar těsnění 1** | Vnitřní kužel 60° |
| **Přípoj 2** | Vnější závit UN/UNF |
| **Tvar těsnění 2** | Vnější kužel 74° |
| **Konstrukce** | Spojovací hrdlo |
| **Provedení** | úhel 45° |
| **Materiál** | Ocel |
| **Povrchová ochrana** | galvanicky potažený |



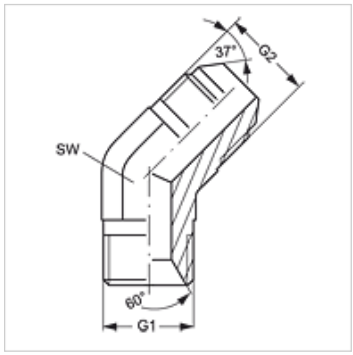


## Výrobek

| Označení | G1 | G2 | SW (mm) |
|---|---|---|---|
| **W45 HB 04 HJ** | G 1/4" -19 | 7/16" -20 UNF | 14 |
| **W45 HB 04 HJ 05** | G 1/4" -19 | 1/2" -20 UNF | 13 |
| **W45 HB 06 HJ** | G 3/8" -19 | 9/16" -18 UNF | 19 |
| **W45 HB 06 HJ 08** | G 3/8" -19 | 3/4" -16 UNF | 19 |
| **W45 HB 08 HJ** | G 1/2" -14 | 3/4" -16 UNF | 22 |
| **W45 HB 08 HJ 10** | G 1/2" -14 | 7/8" -14 UNF | 22 |
| **W45 HB 10 HJ** | G 5/8" -14 | 7/8" -14 UNF | 27 |
| **W45 HB 12 HJ** | G 3/4" -14 | 1.1/16" -12 UN | 27 |
| **W45 HB 16 HJ** | G 1" -11 | 1.5/16" -12 UN | 33 |

SW = otvor klíče

*Navzdory nejpečlivější kontrole nemůžeme vyloučit chyby a nepřejímáme žádnou záruku za obsažené údaje.*