# W45 HRK AB

Hrdlo k zašroubování, úhel 45°

## Vlastnosti

| | |
|---|---|
| **Přípoj 1** | Vnější závit kuželový BSPT |
| **Tvar těsnění 1** | s těsněním na závit |
| **Přípoj 2** | závit pro matice BSP |
| **Tvar těsnění 2** | Vnitřní kužel 60° |
| **Konstrukce** | Hrdlo k zašroubování |
| **Provedení** | úhel 45° |
| **Materiál** | Ocel |
| **Povrchová ochrana** | galvanicky potažený |



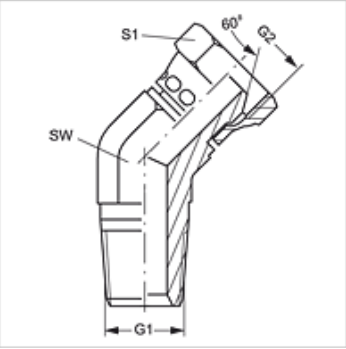


## Výrobek

| Označení | G1 | G2 | SW (mm) | S1 |
|---|---|---|---|---|
| **W45 HRK 04 AB** | R 1/4" K | G 1/4" -19 | 19 | 19 |
| **W45 HRK 06 AB** | R 3/8" K | G 3/8" -19 | 22 | 22 |
| **W45 HRK 08 AB** | R 1/2" K | G 1/2" -14 | 27 | 27 |
| **W45 HRK 12 AB** | R 3/4" K | G 3/4" -14 | 32 | 32 |
| **W45 HRK 16 AB** | R 1" K | G 1" -11 | 41 | 41 |

SW = otvor klíče

*Navzdory nejpečlivější kontrole nemůžeme vyloučit chyby a nepřejímáme žádnou záruku za obsažené údaje.*