# W45 HRO HB

Hrdlo k zašroubování, úhel 45°

## Vlastnosti

| | |
|---|---|
| **Přípoj 1** | Vnější cylindrický závit BSP |
| **Tvar těsnění 1** | tvar G |
| **Přípoj 2** | Vnější cylindrický závit BSP |
| **Tvar těsnění 2** | Vnitřní kužel 60° |
| **Konstrukce** | Hrdlo k zašroubování směrově stavitelné |
| **Provedení** | úhel 45° |
| **Materiál** | Ocel |
| **Povrchová ochrana** | galvanicky potažený |



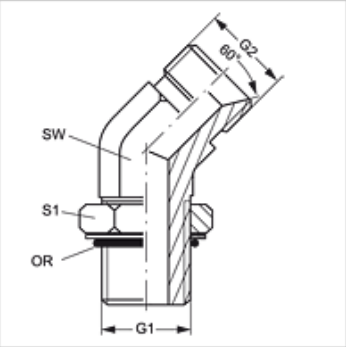


## Výrobek

| Označení | G1 | G2 | SW (mm) | S1 | OR |
|---|---|---|---|---|---|
| **W45 HRO 02 HB** | G 1/8" -28 | G 1/8" -28 | 11 | 16 | 7,65 x 1,78 |
| **W45 HRO 04 HB 02** | G 1/4" -19 | G 1/8" -28 | 14 | 20 | 10,78 x 2,62 |
| **W45 HRO 04 HB** | G 1/4" -19 | G 1/4" -19 | 14 | 20 | 10,78 x 2,62 |
| **W45 HRO 06 HB 04** | G 3/8" -19 | G 1/4" -19 | 14 | 24 | 13,94 x 2,62 |
| **W45 HRO 06 HB** | G 3/8" -19 | G 3/8" -19 | 19 | 24 | 13,94 x 2,62 |
| **W45 HRO 06 HB 08** | G 3/8" -19 | G 1/2" -14 | 22 | 24 | 13,94 x 2,62 |
| **W45 HRO 08 HB 06** | G 1/2" -14 | G 3/8" -19 | 22 | 28 | 17,86 x 2,62 |
| **W45 HRO 08 HB** | G 1/2" -14 | G 1/2" -14 | 22 | 28 | 17,86 x 2,62 |
| **W45 HRO 08 HB 10** | G 1/2" -14 | G 5/8" -14 | 22 | 28 | 17,86 x 2,62 |
| **W45 HRO 08 HB 12** | G 1/2" -14 | G 3/4" -14 | 27 | 28 | 17,86 x 2,62 |
| **W45 HRO 12 HB 08** | G 3/4" -14 | G 1/2" -14 | 27 | 35 | 23,47 x 2,62 |
| **W45 HRO 12 HB** | G 3/4" -14 | G 3/4" -14 | 27 | 35 | 23,47 x 2,62 |
| **W45 HRO 12 HB 16** | G 3/4" -14 | G 1" -11 | 27 | 35 | 23,47 x 2,62 |
| **W45 HRO 16 HB 12** | G 1" -11 | G 3/4" -14 | 33 | 43 | 29,74 x 3,53 |
| **W45 HRO 16 HB** | G 1" -11 | G 1" -11 | 33 | 43 | 29,74 x 3,53 |
| **W45 HRO 20 HB** | G 1.1/4" -11 | G 1.1/4" -11 | 41 | 52 | 37,69 x 3,53 |
| **W45 HRO 24 HB** | G 1.1/2" -11 | G 1.1/2" -11 | 48 | 58 | 44,04 x 3,53 |

SW, S1, S2 = otvor klíče

*Navzdory nejpečlivější kontrole nemůžeme vyloučit chyby a nepřejímáme žádnou záruku za obsažené údaje.*