# W45 O HJOF

Hrdlo k zašroubování, úhel 45°

## Vlastnosti

| | |
|---|---|
| **Přípoj 1** | Vnější závit UN/UNF |
| **Tvar těsnění 1** | Těsnění O-kroužkem na hrdle k zašroubování |
| **Přípoj 2** | Vnější závit ORFS |
| **Tvar těsnění 2** | plošně těsnící s O-kroužkem |
| **Konstrukce** | Hrdlo k zašroubování směrově stavitelné |
| **Provedení** | úhel 45° |
| **Materiál** | Ocel |
| **Povrchová ochrana** | galvanicky potažený |

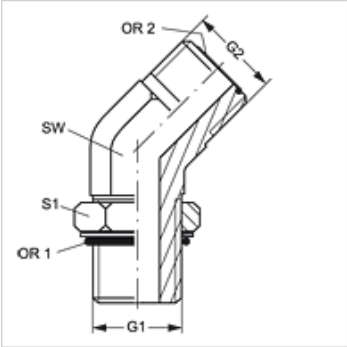


## Výrobek

| Označení | G1 | G2 | SW (mm) | S1 | OR1 | OR2 |
|---|---|---|---|---|---|---|
| **W45 O 04 HJOF** | 7/16" -20 UNF | 9/16" -18 UNF | 14 | 16 | 8,92 x 1,83 | 7,65 x 1,78 |
| **W45 O 04 HJOF 06** | 7/16" -20 UNF | 11/16" -16 UN | 19 | 16 | 8,92 x 1,83 | 9,25 x 1,78 |
| **W45 O 06 HJOF 04** | 9/16" -18 UNF | 9/16" -18 UNF | 19 | 19 | 11,89 x 1,98 | 7,65 x 1,78 |
| **W45 O 06 HJOF** | 9/16" -18 UNF | 11/16" -16 UN | 19 | 19 | 11,89 x 1,98 | 9,25 x 1,78 |
| **W45 O 06 HJOF 08** | 9/16" -18 UNF | 13/16" -16 UN | 19 | 19 | 11,89 x 1,98 | 12,42 x 1,78 |
| **W45 O 08 HJOF 06** | 3/4" -16 UNF | 11/16" -16 UN | 19 | 24 | 16,36 x 2,21 | 12,42 x 1,78 |
| **W45 O 08 HJOF** | 3/4" -16 UNF | 13/16" -16 UN | 19 | 24 | 16,36 x 2,21 | 12,42 x 1,78 |
| **W45 O 08 HJOF 10** | 3/4" -16 UNF | 1" -14 UNS | 27 | 24 | 16,36 x 2,21 | 15,60 x 1,78 |
| **W45 O 10 HJOF 08** | 7/8" -14 UNF | 13/16" -16 UN | 27 | 27 | 19,18 x 2,46 | 12,42 x 1,78 |
| **W45 O 10 HJOF** | 7/8" -14 UNF | 1" -14 UNS | 27 | 27 | 19,18 x 2,46 | 15,60 x 1,78 |
| **W45 O 10 HJOF 12** | 7/8" -14 UNF | 1.3/16" -12 UN | 30 | 27 | 19,18 x 2,46 | 18,77 x 1,78 |
| **W45 O 12 HJOF 10** | 1.1/16" -12 UN | 1" -14 UNS | 30 | 36 | 23,47 x 2,95 | 15,60 x 1,78 |
| **W45 O 12 HJOF** | 1.1/16" -12 UN | 1.3/16" -12 UN | 30 | 35 | 23,47 x 2,95 | 18,77 x 1,78 |
| **W45 O 12 HJOF 16** | 1.1/16" -12 UN | 1.7/16" -12 UN | 36 | 36 | 23,47 x 2,95 | 23,52 x 1,78 |
| **W45 O 16 HJOF 12** | 1.5/16" -12 UN | 1.3/16" -12 UN | 37 | 41 | 29,74 x 2,95 | 18,77 x 1,78 |
| **W45 O 16 HJOF** | 1.5/16" -12 UN | 1.7/16" -12 UN | 37 | 41 | 29,74 x 2,95 | 23,52 x 1,78 |
| **W45 O 20 HJOF 16** | 1.5/8" -12 UN | 1.7/16" -12 UN | 41 | 48 | 37,47 x 3,00 | 23,52 x 1,78 |
| **W45 O 20 HJOF** | 1.5/8" -12 UN | 1.11/16" -12 UN | 41 | 48 | 37,47 x 3,00 | 29,87 x 1,78 |
| **W45 O 24 HJOF 20** | 1.7/8" -12 UN | 1.11/16" -12 UN | 48 | 54 | 43,69 x 3,00 | 29,87 x 1,78 |
| **W45 O 24 HJOF** | 1.7/8" -12 UN | 2" -12 UN | 48 | 54 | 43,69 x 3,00 | 37,82 x 1,78 |

SW, S1, S2 = otvor klíče

## Varianty produktu

| | |
|---|---|
| **W45 O HJOF VA** | Hrdlo k zašroubování, úhel 45°, Ušlechtilá ocel |