WB90 AOL HL

Spojovací hrdlo, úhel 90°

Vlastnosti

Přípoj 1	metrické závity pro matice
Tvar těsnění 1	Vnější kužel 24° s O-kroužkem
Přípoj 2	metrický vnější cylindrický závit
Tvar těsnění 2	Vnitřní kužel 24°
Konstrukce	Připojovací hrdlo (trubkový oblouk krátký)
Provedení	úhel 90°
Materiál	Ocel
Povrchová ochrana	galvanicky potažený



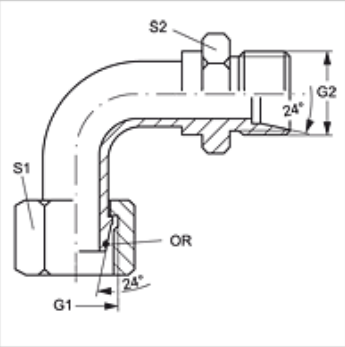

Upozornění

Upozornění k montáži, vestavbě, tlakovému zatížení a povoleným provozním teplotám si prosím vyhledejte v technických dokumentacích fitinkových šroubení.

Výrobek

Označení	Typová řada	Vnější Ø trubky (mm)	Výpočetní tlak (bar)	G1 + G2	S1	S2	OR
WB90 AOL 04 HL	L	6	315	M 12 x 1,5	14	14	4,0 x 1,5
WB90 AOL 06 HL	L	8	315	M 14 x 1,5	17	14	6,0 x 1,5
WB90 AOL 08 HL	L	10	315	M 16 x 1,5	19	17	7,5 x 1,5
WB90 AOL 10 HL	L	12	315	M 18 x 1,5	22	19	9,0 x 1,5
WB90 AOL 13 HL	L	15	315	M 22 x 1,5	27	22	12,0 x 2,0
WB90 AOL 16 HL	L	18	315	M 26 x 1,5	32	27	15,0 x 2,0
WB90 AOL 20 HL	L	22	160	M 30 x 2	36	36	20,0 x 2,0
WB90 AOL 25 HL	L	28	160	M 36 x 2	41	36	26,0 x 2,0
WB90 AOL 32 HL	L	35	160	M 42 x 2	50	46	32,0 x 2,5
WB90 AOL 40 HL	L	42	160	M 52 x 2	60	55	38,0 x 2,5

typová řada: LL = velmi lehká L = lehká S = robustní – SW, S1, S2 = otvor klíče

Navzdory nejpečlivější kontrole nemůžeme vyloučit chyby a nepřejímáme žádnou záruku za obsažené údaje.