AFS SCHR M

Sada metrických šroubů, vnitřní šestihran

Vlastnosti

Konstrukce	Sada šroubů
Norma	DIN 912 (ISO 4762)
Obsah dodávky	4 šrouby a 4 pružné podložky
Materiál	Ocel 10.9
Povrchová ochrana	černě olejovaný



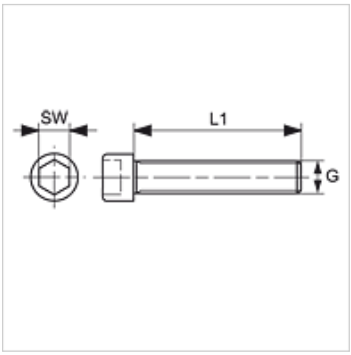

Výrobek

Označení	G1	L1 (mm)	SW (mm)
AFS 80 SCHRM	M 8 x 1,25	30	6
AFS 100 SCHRM	M 10 x 1,5	35	8
AFS 104 SCHRM	M 10 x 1,5	40	8
AFS 106 SCHRM	M 12 x 1,75	45	10
AFS 112 SCHRM	M 16 x 2	50	14
AFS 404 SCHRM	M 14 x 2	45	12
AFS 406 SCHRM	M 20 x 2,5	70	17

SW = otvor klíče

je příslušenstvím následujících produktů

FH (3000 PSI)	Dělená příruba SAE
FH (6000 PSI)	Dělená příruba SAE
VF (3000 PSI)	Plná příruba SAE
VF (6000 PSI)	Plná příruba SAE

Navzdory nejpečlivější kontrole nemůžeme vyloučit chyby a nepřejímáme žádnou záruku za obsažené údaje.