AFS SCHR U

Sada šroubů UNC, vnitřní šestihran

Vlastnosti

Konstrukce	Sada šroubů
Norma	ASA B 18.3
Obsah dodávky	4 šrouby a 4 pružné podložky
Materiál	Ocel
Povrchová ochrana	černě olejovaný



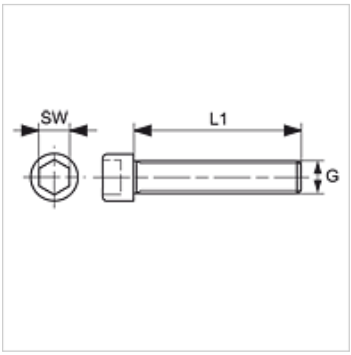

Výrobek

Označení	G1	L1 (mm)	SW
AFS 80 SCHRU	5/16" x 1.1/4" UNC	31,8	7/32"
AFS 100 SCHRU	3/8" x 1.1/2" UNC	38,1	5/16"
AFS 104 SCHRU	7/16" x 1.1/2" UNC	38,1	5/16"
AFS 106 SCHRU	1/2" x 1.3/4" UNC	44,5	3/8"
AFS 112 SCHRU	5/8" x 2" UNC	50,8	1/2"
AFS 403 SCHRU	7/16" x 1.3/4" UNC	44,5	5/16"
AFS 406 SCHRU	3/4" x 2.1/2" UNC	63,5	9/16"

SW = otvor klíče

je příslušenstvím následujících produktů

FH (3000 PSI)	Dělená příruba SAE
FH (6000 PSI)	Dělená příruba SAE
VF (3000 PSI)	Plná příruba SAE
VF (6000 PSI)	Plná příruba SAE

Navzdory nejpečlivější kontrole nemůžeme vyloučit chyby a nepřejímáme žádnou záruku za obsažené údaje.