# AFS 90 S U (3000 / 6000 PSI)

Přivařovací příruba SAE, úhel 90°

HANSA-FLEX

## Vlastnosti

| | |
|---|---|
| **Norma** | SAE J 518 C<br>ISO 6162 |
| **Provedení** | úhel 90° |
| **Konstrukce** | Navařovací příruba SAE |
| **Upevnění** | Otvor pro šroub |
| **Obsah dodávky** | se sadou šroubů UNC a s O-kroužkem |
| **Materiál** | S355J2G3 (ST52.3) |
| **Povrchová ochrana** | černě olejovaný |



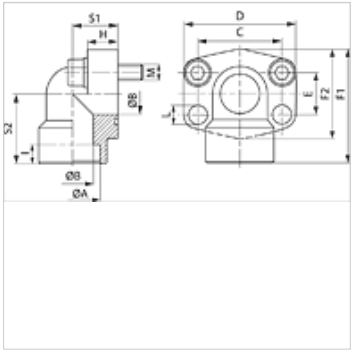


## Upozornění

Uvedený maximální provozní tlak se vztahuje na přírubu! Skutečný provozní tlak je dán trubkou (tloušťka stěny) a rovněž jakostí trubky!

## Výrobek

| Označení | Řada tlaků | PB 10.9 (bar) | Konstrukční velikost | Ø A (mm) | Ø B (mm) | C (mm) | D (mm) | E (mm) | F1 (mm) | F2 (mm) | H (mm) | I (mm) | S1 (mm) | S2 (mm) | L (mm) | M unc |
|---|---|---|---|---|---|---|---|---|---|---|---|---|---|---|---|---|
| **AFS 80/90 S U** | 3000 PSI | 350 | 1/2" | 21,6 | 13 | 38,1 | 54 | 17,5 | 60 | 48 | 16 | 10 | 20 | 37 | 9,0 | 5/16" x 1.1/4" |
| **AFS 80/90 S U 038** | 3000 PSI | 350 | 1/2" | 17,5 | 13 | 38,1 | 54 | 17,5 | 60 | 48 | 16 | 10 | 20 | 37 | 9,0 | 5/16" x 1.1/4" |
| **AFS 100/90 S U** | 3000 PSI | 350 | 3/4" | 27,2 | 19 | 47,6 | 65 | 22,2 | 63 | 50 | 18 | 10 | 24 | 38 | 11,0 | 3/8" x 1.1/2" |
| **AFS 102/90 S U** | 3000 PSI | 315 | 1" | 35,0 | 25 | 52,4 | 70 | 26,2 | 70 | 60 | 19 | 12 | 28 | 43 | 11,0 | 3/8" x 1.1/2" |
| **AFS 104/90 S U** | 3000 PSI | 250 | 1.1/4" | 42,8 | 32 | 58,7 | 79 | 30,2 | 85 | 68 | 21 | 14 | 34 | 51 | 11,5 | 7/16" x 1.1/2" |
| **AFS 106/90 S U** | 3000 PSI | 200 | 1.1/2" | 48,6 | 38 | 69,9 | 93 | 35,7 | 95 | 78 | 25 | 16 | 38 | 56 | 13,5 | 1/2" x 1.3/4" |
| **AFS 108/90 S U** | 3000 PSI | 200 | 2" | 61,0 | 51 | 77,8 | 110 | 42,9 | 110 | 90 | 25 | 18 | 42 | 65 | 13,5 | 5/8" x 2" |
| | | | | | | | | | | | | | | | | |
| **AFS 401/90 S U** | 6000 PSI | 400 | 1/2" | 21,6 | 13 | 40,5 | 54 | 18,2 | 60 | 48 | 16 | 10 | 20 | 37 | 9,0 | 5/16" x 1.1/4" |
| **AFS 401/90 S U 038** | 6000 PSI | 400 | 1/2" | 17,5 | 13 | 40,5 | 54 | 18,2 | 60 | 48 | 16 | 10 | 20 | 37 | 9,0 | 5/16" x 1.1/4" |
| **AFS 402/90 S U** | 6000 PSI | 400 | 3/4" | 27,2 | 19 | 50,8 | 70 | 23,8 | 70 | 60 | 19 | 12 | 28 | 43 | 11,0 | 3/8" x 1.1/2" |
| **AFS 403/90 S U** | 6000 PSI | 400 | 1" | 35,0 | 25 | 57,2 | 79 | 27,8 | 85 | 70 | 21 | 14 | 34 | 51 | 13,0 | 7/16" x 1.3/4" |
| **AFS 404/90 S U** | 6000 PSI | 400 | 1.1/4" | 42,8 | 32 | 66,7 | 93 | 31,8 | 95 | 78 | 25 | 16 | 38 | 56 | 13,5 | 1/2" x 1.3/4" |
| **AFS 405/90 S U** | 6000 PSI | 400 | 1.1/2" | 48,6 | 38 | 79,4 | 110 | 36,5 | 110 | 94 | 25 | 18 | 42 | 65 | 17,5 | 5/8" x 2" |

PN = nominální tlak PB = max. provozní tlak

## Varianty produktu

| | |
|---|---|
| **AFS 90 S (3000 PSI)** | Přivařovací příruba SAE, úhel 90°, jenom příruba |
| **AFS 90 S M (3000 / 6000 PSI)** | Přivařovací příruba SAE, úhel 90°, se sadou metrických šroubů a o-kroužkem |

*Navzdory nejpečlivější kontrole nemůžeme vyloučit chyby a nepřejímáme žádnou záruku za obsažené údaje.*