G HBED HJ

Spojovací hrdlo

Vlastnosti

Tvar těsnění 1	Vnitřní kužel 60° + tvar E
Přípoj 1	Vnější cylindrický závit BSP
Přípoj 2	Vnější závit UN/UNF
Tvar těsnění 2	Vnější kužel 74°
Konstrukce	Spojovací hrdlo
Provedení	přímé
Materiál	Ocel
Povrchová ochrana	galvanicky potažený



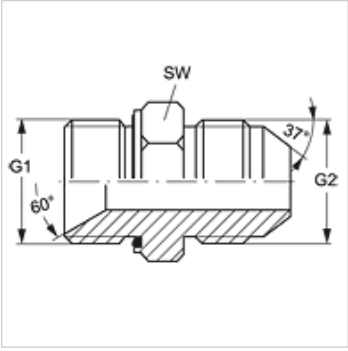

Výrobek

Označení	G1	G2	SW (mm)
G HBED 12 HJ 14	G 3/4" -14	1.3/16" -12 UN	32
G HBED 20 HJ 12	G 1.1/4" -11	1.1/16" -12 UN	50

SW = otvor klíče

Varianty produktu

G HBED HJ VA	Spojovací hrdlo, Ušlechtilá ocel

Náhradní díly

WD	Měkké těsnění pro šroubení ED

Navzdory nejpečlivější kontrole nemůžeme vyloučit chyby a nepřejímáme žádnou záruku za obsažené údaje.