G HSA
Spojovací hrdlo

Vlastnosti

Přípoj 1	Vnější závit UN/UNF
Tvar těsnění 1	Vnější kužel 45°
Přípoj 2	Vnější závit UN/UNF
Tvar těsnění 2	Vnější kužel 45°
Konstrukce	Spojovací hrdlo
Provedení	přímé
Materiál	mosaz



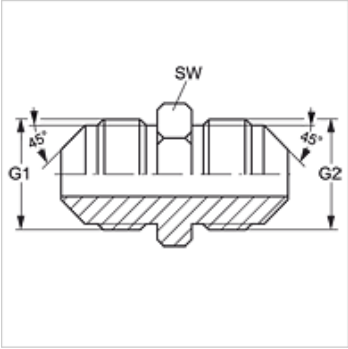

Výrobek

Označení	G1 + G2	SW (mm)
G HSA 06	5/8" -18 UNF	16

SW = otvor klíče