RKL STUETZRING

Opěrný kroužek pro potrubní spojku

HANSA FLEX

Vlastnosti

vhodné pro	Trubková spojka, volná polovina
Materiál	PVC



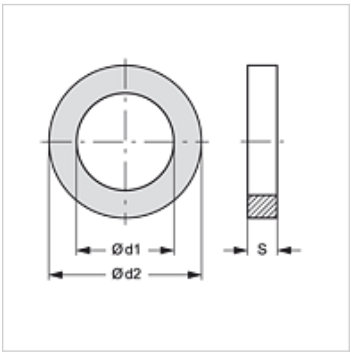

Výrobek

Označení	Konstrukční velikost	Ø d1 (mm)	Ø d2 (mm)	S (mm)
RKL STUETZRING 1	1	17,5	20,8	1,0
RKL STUETZRING 2	2	20,0	23,4	1,0
RKL STUETZRING 4	4	32,0	37,2	1,0

je náhradním dílem pro následující produkte

RKL HL / RKL HS	Potrubní spojka - volná polovina

Navzdory nejpečlivější kontrole nemůžeme vyloučit chyby a nepřejímáme žádnou záruku za obsažené údaje.