SKF BREMSRING

Brzdicí kroužek pro závitovou spojku

HANSA-FLEX

Vlastnosti

vhodné pro	Závitová spojka, pevná polovina
Materiál	NBR



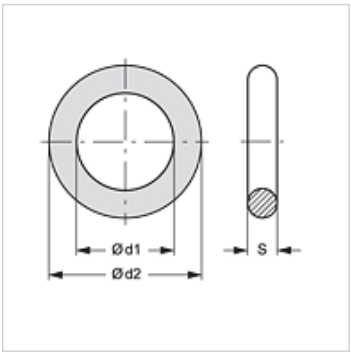

Výrobek

Označení	Konstrukční velikost	Ø d1 (mm)	Ø d2 (mm)	S (mm)
SKF BREMSRING 1	1	19	25	3,0
SKF BREMSRING 2	2	23	29	3,0
SKF BREMSRING 3	3	31	37	3,0
SKF BREMSRING 4	4	36	42	3,0
SKF BREMSRING 5	5	43	50	3,5
SKF BREMSRING 6	6	64	72	4,0

je náhradním dílem pro následující produkte

SKFS HL / SKFS HS	Závitová spojka - pevná polovina
SKF HL / SKF HS	Závitová spojka - pevná polovina
SKF IM	Závitová spojka - pevná polovina
SKF IR	Závitová spojka - pevná polovina
SKF SF6	Závitová spojka - pevná polovina

Navzdory nejpečlivější kontrole nemůžeme vyloučit chyby a nepřejímáme žádnou záruku za obsažené údaje.