SKF STUETZRING

Opěrný kroužek pro SKF

HANSA FLEX

Vlastnosti

vhodné pro	Závitová spojka, pevná polovina
Materiál	PVC



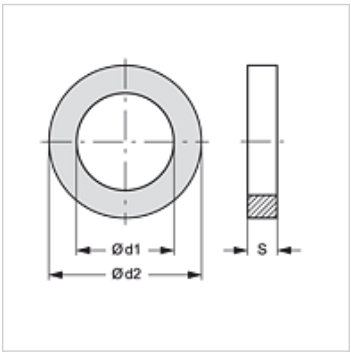

Výrobek

Označení	Konstrukční velikost	Ø d1 (mm)	Ø d2 (mm)	S (mm)
SKF STUETZRING 1	1	13,0	16,1	1,0
SKF STUETZRING 2	2	17,5	20,7	1,0
SKF STUETZRING 3	3	22,0	27,4	1,0
SKF STUETZRING 4	4	28,0	33,2	1,0
SKF STUETZRING 5	5	35,0	39,0	1,0
SKF STUETZRING 6	6	54,0	58,6	1,0

je náhradním dílem pro následující produkte

SKFS HL / SKFS HS	Závitová spojka - pevná polovina
SKF HL / SKF HS	Závitová spojka - pevná polovina
SKF IM	Závitová spojka - pevná polovina
SKF IR	Závitová spojka - pevná polovina
SKF HJ	Závitová spojka - pevná polovina
SKF SF6	Závitová spojka - pevná polovina

Navzdory nejpečlivější kontrole nemůžeme vyloučit chyby a nepřejímáme žádnou záruku za obsažené údaje.