SKM ORING AE

O-kroužek pro SKF...AE

Vlastnosti

vhodné pro	Násuvná spojka, hrdlo SKM...AE
Materiál	NBR



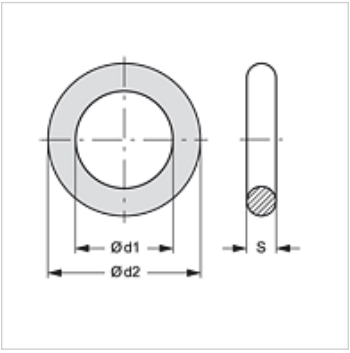

Výrobek

Označení	Ø d1 (mm)	Ø d2 (mm)	S (mm)
SKM ORING 3 AE	20,22	27,28	3,53

je náhradním dílem pro následující produkte

SKM IM AE	Objímka násuvné spojky
SKM IR AE	Objímka násuvné spojky
SKM IN AE	Objímka násuvné spojky

Navzdory nejpečlivější kontrole nemůžeme vyloučit chyby a nepřejímáme žádnou záruku za obsažené údaje.