PA 500 HN VA

Lisovaná armatura, AGN

Vlastnosti

Oblast použití	Armatura k nalisování pro hadice HD 500
Přípoj 1	Vnější závit NPT
Tvar těsnění 1	Těsnící závit, přídavný vnitřní kužel 60°
Zkratka	AGN
Napojení	se zajištěním proti vytržení
Obsah dodávky	vsuvka k nalisování + objímka k nalisování
Materiál	Ušlechtilá ocel



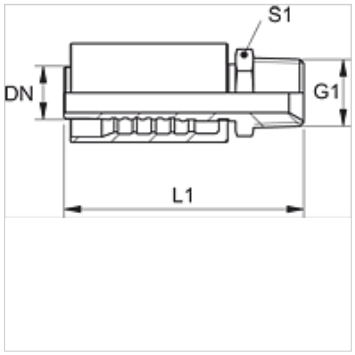

Výrobek

Označení	DN	Velikost	palce	S1
PA 520 HN VA	19	12	3/4"	30
PA 520 HN 25 VA	19	12	3/4"	36
PA 525 HN VA	25	16	1"	36
PA 532 HN VA	31	20	1.1/4"	46
PA 540 HN VA	38	24	1.1/2"	50
PA 550 HN VA	51	32	2"	65

Varianty produktu

PA 500 HN A	Lisovaná armatura, AGN, Ocel

Navzdory nejpečlivější kontrole nemůžeme vyloučit chyby a nepřejímáme žádnou záruku za obsažené údaje.