SIN BR

Lisovaná vsuvka, RGN

Vlastnosti

Přípoj 1	Kruhové oko pro palcový dutý šroub
Tvar těsnění 1	Těsnění měděným kroužkem
Zkratka	RNR
Norma	DIN 7642
Materiál	Ocel
Povrchová ochrana	galvanicky potažený



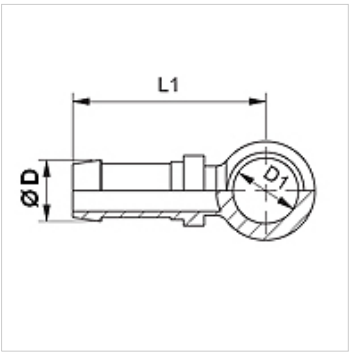

Upozornění

Vhodnou objímku zvolte prosím podle typu hadice.

Výrobek

Označení	DN	Velikost	palce	Ø D (mm)	D1 (mm)	pro dutý šroub
SIN 04 BR 06	4	3	3/16"	6,0	13,5	R 1/4"
SIN 06 BR 10	6	4	1/4"	8,0	16,8	R 3/8"

Navzdory nejpečlivější kontrole nemůžeme vyloučit chyby a nepřejímáme žádnou záruku za obsažené údaje.