# T AJ HJ

Hrdlo k našroubování, tvar T

## Vlastnosti

| | |
|---|---|
| **Přípoj 1** | Závit UN/UNF pro matice |
| **Tvar těsnění 1** | Vnitřní kužel 74° |
| **Přípoj 2 + 3** | Vnější závit UN/UNF |
| **Tvar těsnění 2 + 3** | Vnější kužel 74° |
| **Konstrukce** | Hrdlo k našroubování směrově stavitelné |
| **Provedení** | tvar T |
| **Materiál** | Ocel |
| **Povrchová ochrana** | galvanicky potažený |



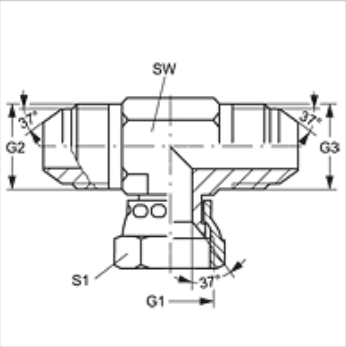


## Výrobek

| Označení | G1 | G2 + G3 | SW (mm) | S1 |
|---|---|---|---|---|
| **T AJ 04 HJ** | 7/16" -20 UNF | 7/16" -20 UNF | 11 | 16 |
| **T AJ 05 HJ** | 1/2" -20 UNF | 1/2" -20 UNF | 13 | 17 |
| **T AJ 06 HJ** | 9/16" -18 UNF | 9/16" -18 UNF | 14 | 19 |
| **T AJ 08 HJ** | 3/4" -16 UNF | 3/4" -16 UNF | 19 | 22 |
| **T AJ 10 HJ** | 7/8" -14 UNF | 7/8" -14 UNF | 22 | 27 |
| **T AJ 12 HJ** | 1.1/16" -12 UN | 1.1/16" -12 UN | 27 | 32 |
| **T AJ 16 HJ** | 1.5/16" -12 UN | 1.5/16" -12 UN | 33 | 38 |
| **T AJ 20 HJ** | 1.5/8" -12 UN | 1.5/8" -12 UN | 41 | 50 |
| **T AJ 24 HJ** | 1.7/8" -12 UN | 1.7/8" -12 UN | 48 | 55 |

SW, S1, S2 = otvor klíče

## Varianty produktu

| | |
|---|---|
| **T AJ HJ VA** | Hrdlo k našroubování, tvar T, Ušlechtilá ocel |

*Navzdory nejpečlivější kontrole nemůžeme vyloučit chyby a nepřejímáme žádnou záruku za obsažené údaje.*