# T HRK HJ

Hrdlo k zašroubování, tvar T

## Vlastnosti

| | |
|---|---|
| **Přípoj 1** | Vnější závit kuželový BSPT |
| **Tvar těsnění 1** | s těsněním na závit |
| **Přípoj 2 + 3** | Vnější závit UN/UNF |
| **Tvar těsnění 2 + 3** | Vnější kužel 74° |
| **Konstrukce** | Hrdlo k zašroubování směrově stavitelné |
| **Provedení** | tvar T |
| **Materiál** | Ocel |
| **Povrchová ochrana** | galvanicky potažený |



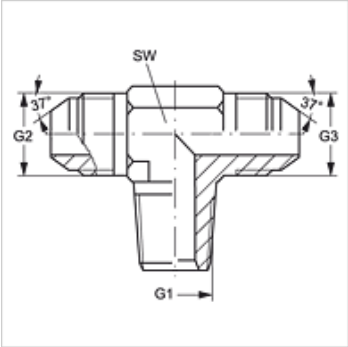


## Výrobek

| Označení | G1 | G2 + G3 | SW (mm) |
|---|---|---|---|
| **T HRK 02 HJ 04** | R 1/8" K | 7/16" -20 UNF | 11 |
| **T HRK 02 HJ 05** | R 1/8" K | 1/2" -20 UNF | 13 |
| **T HRK 04 HJ** | R 1/4" K | 7/16" -20 UNF | 14 |
| **T HRK 04 HJ 05** | R 1/4" K | 1/2" -20 UNF | 14 |
| **T HRK 04 HJ 06** | R 1/4" K | 9/16" -18 UNF | 14 |
| **T HRK 06 HJ** | R 3/8" K | 9/16" -18 UNF | 19 |
| **T HRK 06 HJ 08** | R 3/8" K | 3/4" -16 UNF | 19 |
| **T HRK 06 HJ 10** | R 3/8" K | 7/8" -14 UNF | 19 |
| **T HRK 08 HJ** | R 1/2" K | 3/4" -16 UNF | 22 |
| **T HRK 08 HJ 10** | R 1/2" K | 7/8" -14 UNF | 22 |
| **T HRK 08 HJ 12** | R 1/2" K | 1.1/16" -12 UN | 27 |
| **T HRK 12 HJ** | R 3/4" K | 1.1/16" -12 UN | 27 |
| **T HRK 12 HJ 10** | R 3/4" K | 7/8" -14 UNF | 27 |
| **T HRK 16 HJ** | R 1" K | 1.5/16" -12 UN | 33 |

SW = otvor klíče

*Navzdory nejpečlivější kontrole nemůžeme vyloučit chyby a nepřejímáme žádnou záruku za obsažené údaje.*