JG 12
Přepážková násuvná spojka

HANSA-FLEX

Vlastnosti

Oblast použití	Aplikace v pneumatických a podtlakových systémech a v potravinářství
Přípoj 1 + 2	Vsuvkové hrdlo
Provedení	přímé
Konstrukce	Spojovací díl přepážkové vsuvky
Barva	černá
Média	Vzduch tekutá média inertní plyny např. N2/CO2
Materiál	těleso z acetálového kopolymeru; o-kroužek z nitrilu



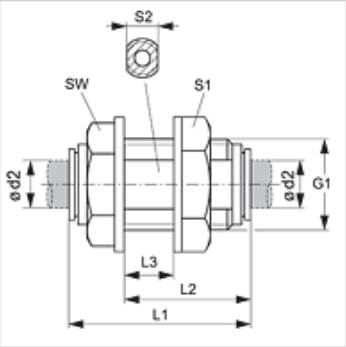

Výrobek

Označení	Ø d2 (mm)	G1	L1 (mm)	L2 (mm)	L3 (mm)	S1	S2	SW (mm)
JG 12 04 E	4	G 3/8" -19	35	25	13,5	20	15	19
JG 12 05 E	5	G 3/8" -19	35	25	13,5	20	15	19
JG 12 06 E	6	G 3/8" -19	34	25	13,5	20	15	19
JG 12 08 E	8	G 1/2" -14	40	29	16,0	25	20	22
JG 12 10 E	10	G 1/2" -14	41	29	16,0	25	20	22
JG 12 12 E	12	G 3/4" -14	52	38	22,5	32	24	28

Příslušenství

JG 18 S	Pojistný kroužek pro násuvnou spojku
JG 19 E	Ochranná čepička pro násuvnou spojku

Navzdory nejpečlivější kontrole nemůžeme vyloučit chyby a nepřejímáme žádnou záruku za obsažené údaje.