JG 15 WB / JG 22 WB

Úhel 90° pro nástěnnou montáž

HANSA-FLEX

Vlastnosti

Oblast použití	Aplikace v pneumatických a podtlakových systémech a v potravinářství
Přípoj 1	Vnitřní závit BSP, cylindrický
Tvar těsnění 1	pro čepy k zašroubování tvarů A, B a v daném případě tvaru E.
Přípoj 2	Vsuvkové hrdlo
Provedení	úhel 90°
Konstrukce	Úhlová přípojka s nástěnnou připojovací deskou
Média	Vzduch tekutá média inertní plyny např. N2/CO2
Materiál	mosaz



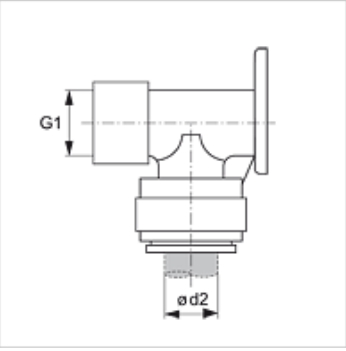

Výrobek

Označení	Ø d2 (mm)	G1
JG 15 WB	15	G 1/2" -14
JG 22 WB	22	G 3/4" -14

Příslušenství

JG 18 S	Pojistný kroužek pro násuvnou spojku
JG 19 E	Ochranná čepička pro násuvnou spojku

Navzdory nejpečlivější kontrole nemůžeme vyloučit chyby a nepřejímáme žádnou záruku za obsažené údaje.