TR W VB

Spojka pro trubku Tecalan

Vlastnosti

Provedení	úhel 90°
Konstrukce	Násuvná spojka
Materiál	mosaz
Povrchová ochrana	niklovaný



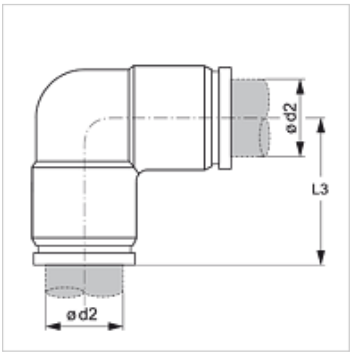

Výrobek

Označení	Ø d2 (mm)	L3 (mm)
TR 04 W VB	4	18,2
TR 05 W VB	5	19,2
TR 06 W VB	6	19,7
TR 08 W VB	8	23,2
TR 10 W VB	10	27,5
TR 12 W VB	12	25,5
TR 14 W VB	14	29,1

Navzdory nejpečlivější kontrole nemůžeme vyloučit chyby a nepřejímáme žádnou záruku za obsažené údaje.