LBS DP D

Krycí deska dvoutrubková spona, lehké provedení

Vlastnosti

Materiál	Ocel
Povrchová ochrana	galvanicky potažený



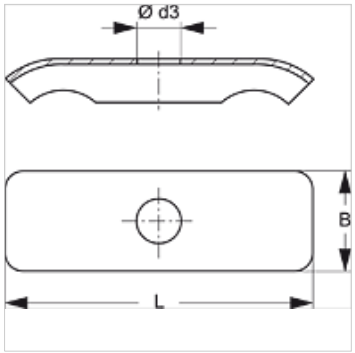

Popis

Krycí deska zaručuje stabilní upevnění lehké dvoutrubkové spony LBS D a LBS D PA.

Výrobek

Označení	Velikost příchytky	Ø d3 (mm)	B (mm)	L (mm)
LBS DP 1 D	1	6,5	16,3	29,0
LBS DP 2 D	2	6,5	16,3	40,0
LBS DP 3 D	3	6,5	16,5	50,5
LBS DP 4 D	4	6,5	16,5	63,0

je příslušenstvím následujících produktů

LBS D PA	Dvoutrubková spona z PA
LBS D	Dvoutrubková spona, lehké provedení

Navzdory nejpečlivější kontrole nemůžeme vyloučit chyby a nepřejímáme žádnou záruku za obsažené údaje.