# WA HN VA

Připojovací díl ... HN, VA

## Vlastnosti

| | |
|---|---|
| **Oblast použití** | Připojovací armatura ke kovovým hadicím |
| **Přípoj 1** | palcový vnější kónický závit |
| **Tvar těsnění 1** | s těsněním na závit |
| **Norma** | DIN EN 10226 / ISO 7-1 |
| **Provedení** | přímé |
| **Materiál** | Ušlechtilá ocel |



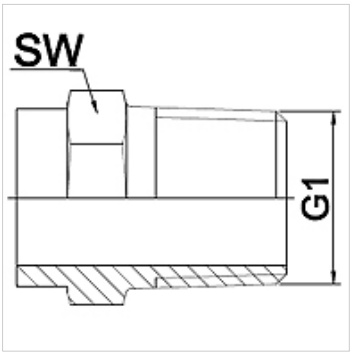


## Upozornění

Uváděná čísla klíčů jsou pouze orientační!

## Upozornění k objednávkám

Jiné provedení na objednávku

## Výrobek

| Označení | DN | PN (v barech) | G1 | SW (mm) |
|---|---|---|---|---|
| **WA 006 HN VA** | 6 | 50 | R 1/4" | 19 |
| **WA 010 HN VA** | 10 | 50 | R 3/8" | 22 |
| **WA 013 HN VA** | 13 | 50 | R 1/2" | 28 |
| **WA 020 HN VA** | 20 | 50 | R 3/4" | 32 |
| **WA 025 HN VA** | 25 | 50 | R 1" | 42 |
| **WA 032 HN VA** | 32 | 40 | R 1.1/4" | 50 |
| **WA 040 HN VA** | 40 | 40 | R 1.1/2" | 55 |
| **WA 050 HN VA** | 50 | 25 | R 2" | 70 |
| **WA 065 HN VA** | 65 | 25 | R 2.1/2" | 85 |
| **WA 080 HN VA** | 80 | 25 | R 3" | 100 |
| **WA 100 HN VA** | 100 | 25 | R 4" | 130 |

## Varianty produktu

| | |
|---|---|
| **WA HN** | Připojovací díl ... HN, temperovaná litina, Temperovaná litina |

*Navzdory nejpečlivější kontrole nemůžeme vyloučit chyby a nepřejímáme žádnou záruku za obsažené údaje.*