HK IHV REPKIT

Sada na opravu hydroakumulátoru

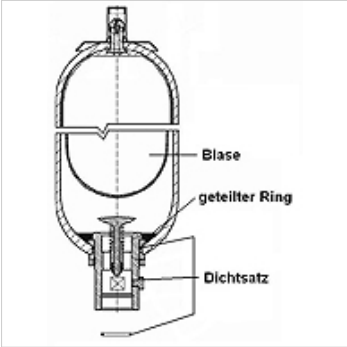

Upozornění

Opravy tlakových zásobníků smějí provádět pouze vyškolení odborní pracovníci. Postupujte podle přiloženého návodu k opravě.

Popis

pro hydroakumulátor IHV
skládá se z náhradního měchýře, sady těsnění a děleného kroužku

Výrobek

Označení	pro bublinkový akumulátor	náhradní bublina	Hmotnost (kg)
HK IHV 1.0 REPKIT	HK IHV 1,0 l	měchýř 1,0 l NBR, Ø 22 mm 7/8" - 14UNF	0,5
HK IHV 1.6 REPKIT	HK IHV 1,6 ltr	Bladder 1.6 litre NBR, Ø16 mm 5/8"-14UNF	0,6
HK IHV 2.5 REPKIT	HK IHV 2,5 l	měchýř 2,5 l NBR, Ø 22 mm 7/8" - 14UNF	0,7
HK IHV 4.0 REPKIT	HK IHV 4,0 l	měchýř 4,0 l NBR, Ø 22 mm 7/8" - 14UNF	1,0
HK IHV 5.0 REPKIT	HK IHV 5,0 l	měchýř 5,0 l NBR, Ø 22 mm 7/8" - 14UNF	1,2
HK IHV 6.0 REPKIT	HK IHV 6,0 l	měchýř 6,0 l NBR, Ø 22 mm 7/8" - 14UNF	1,5
HK IHV 10.0 REPKIT	HK IHV 10,0 l	měchýř 10,0 l NBR, Ø 22 mm 7/8" - 14UNF	1,5
HK IHV 10K2 REPKIT	HK IHV 10,0 l K2	měchýř 10,0 l K2 NBR, Ø 22 mm 7/8" - 14UNF	1,7
HK IHV 12.0 REPKIT	HK IHV 12,0 l	měchýř 12,0 l NBR, Ø 22 mm 7/8" - 14UNF	2,0
HK IHV 20.0 REPKIT	HK IHV 20,0 l	měchýř 20,0 l NBR, Ø 22 mm 7/8" - 14UNF	2,3

je náhradním dílem pro následující produkte

HK IHV	Hydroakumulátory