HK STX

Plochý válec 700 bar, jednočinný, s pojistnou maticí

Vlastnosti

Provedení	tvrzená hlava válce tvrdě chromovaný píst max. zdvih 50 mm zpětné zatažení břemenem s pojistnou maticí k mechanickému zadržení břemena
Provozní tlak	max. 700 bar
Materiál	Ocel
Obsah dodávky	s rychlospojovacím nátrubkem 3/8"-18 NPT



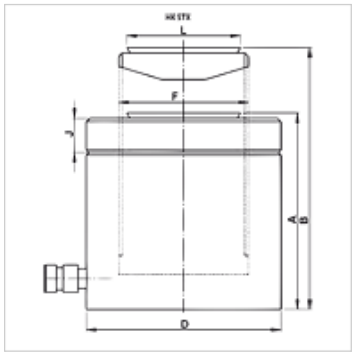

Upozornění

Attention: Please observe separate safety precautions for working with 700 bar equipment (see technical information)!

Popis

Ploché válce představují kombinaci kompaktní konstrukce s maximálním zdvihem. Ideální do úzkých prostor.
Je třeba dbát na to, aby se na vodicí kroužky nepřenášely žádné boční síly.
Ploché kompaktní provedení
Stírací kroužky na pístu zabraňující znečištění
Všechny válce mají pohyblivý tlakový díl a speciální povrchovou vrstvu pro vyšší ochranu proti korozi.

Výrobek

Označení	Tlačná síla (kN)	Tlačná síla (t)	Zdvih (mm)	Plocha (cm2)	A (mm)	B (mm)	D (mm)	F	J (mm)	L (mm)	Objem (cc)	Hmotnost (kg)
HK STX 05005	486,0	50	50	70,8	125	175	120	Tr 95 x 4	21,0	92,0	355	11
HK STX 14004	1380,0	140	45	200,9	148	193	205	Tr 160 x 6	38,0	147,5	905	39

Příslušenství

NY 2100	Vysokotlaká hadice z termoplastu
GKS	Pryžová ochrana proti zalomení
PNY 2100 HN	Lisovaná vsuvka, AGN
PHY 2100	Lisovaná objímka, NY 2100
SKL HN SP	Šroubovaná spojka - volná část
SKL ZUBS SP	Ochrana proti prachu pro SKL..SP
SKF IN SP	Šroubovaná spojka - pevná část
SKF ZUBS SP	Ochrana proti prachu pro SKF..SP