# HK TKO / TKS

Teplotní kontakt pro hladinový teplotní spínač

HANSA FLEX

## Vlastnosti

| | |
|---|---|
| **Zatížení kontaktů max.** | 24 VA |
| **Spínací proud max.** | 1,0 A |
| **Hystereze** | 10 K ± 3 K |
| **Použití** | pro hladinový teplotní spínač HK 64EJ |



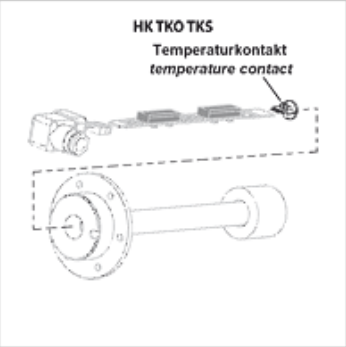


## Upozornění

Instalaci a nastavení smějí provádět pouze vyškolení technici.
Kontakty ke sledování hladiny a teplotní čidla musejí být s deskou propojeny čistě a bez mastnot.
Aby teplotní čidla fungovala bezvadně, nesmí být mezi čidlem a dnem vnější nohy vzduchová mezera. Desku je proto nutné zasunout do vnější nohy až na doraz a zajistit ji.

## Popis

k montáži na lištu kontaktů hladinového teplotního spínače HK64EJ

## Výrobek

| Označení | Spínací bod (°C) | Napětí | Logická funkce | Hmotnost (kg) |
|---|---|---|---|---|
| **HK TKO 50 RD EJ** | 50 | 24 V | otvírač | 0,01 |
| **HK TKO 60 RD EJ** | 60 | 24 V | otvírač | 0,01 |
| **HK TKO 70 RD EJ** | 70 | 24 V | otvírač | 0,01 |
| **HK TKO 80 RD EJ** | 80 | 24 V | otvírač | 0,01 |
| **HK TKS 50 RD EJ** | 50 | 24 V | zavírač | 0,01 |
| **HK TKS 60 RD EJ** | 60 | 24 V | zavírač | 0,01 |
| **HK TKS 70 RD EJ** | 70 | 24 V | zavírač | 0,01 |
| **HK TKS 80 RD EJ** | 80 | 24 V | zavírač | 0,01 |

## je příslušenstvím následujících produktů

| | |
|---|---|
| **HK 64EJ** | Hladinový teplotní spínač HK 64EJ |

*Navzdory nejpečlivější kontrole nemůžeme vyloučit chyby a nepřejímáme žádnou záruku za obsažené údaje.*