AFW
Vlnovcová hadice PTFE

HANSA-FLEX

Vlastnosti

Použití	Low pressure applications with hydraulic fluids and aggressive media
Oblast použití	Převážně v chemickém a potravinářském průmyslu
Provedení	spirálovitě zvlněná vnitřní vrstva z bílého PTFE
Vlastnosti	Díky olemování připojovaných armatur vnitřní hladkou vrstvou je při protékání médií zajištěno velmi účinné sam The through-led product is only in contact with the PTFE material
Materiál hadice	PTFE (polytetrafluoretylen)
Opletení	bez opletení
Teplota min.	-70 °C
Teplota max.	260 °C
Teplota	platí pouze pro hadici
Osvědčení	Základní materiál byl schválen FDA.



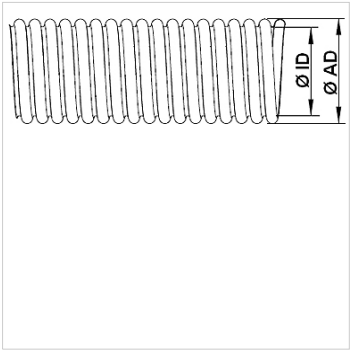

Upozornění

Uváděné hodnoty tlaku platí pouze pro hadice.
The tubular fabric has a safety factor (SF) 3 against bursting
Od 120°C je třeba mít na zřeteli faktor redukce tlaku.
(Max. provozní tlak = provozní tlak x faktor).
Teplota: 120 °C / 140 °C / 160 °C / 180 °C / 200 °C / 220 °C
Faktor: 1,00 / 0,80 / 0,60 / 0,40 / 0,20 / 0,00

Upozornění k objednávkám

Provedení AFWA s opletením z ušlechtilé oceli 1.4301 / 1.4306 na objednávku.
Provedení AFWP s opletením z polypropylenu (max. do 90 °C) na objednávku.

Výrobek

Označení	Vnitřní Ø min. (mm)	Vnitřní Ø max. (mm)	Vnější Ø min. (mm)	Vnější Ø max. (mm)	Tloušťka stěny (mm)	Poloměr ohybu min. (mm)	Provozní tlak 20°C (stat.) (bar)	Vakuum (mbar)	Hmotnost na m (kg)
AFW 006	5,5	6,9	9,9	11,5	0,52	25	4,0	744	0,047
AFW 010	8,5	10,5	13,2	14,7	0,62	25	4,0	744	0,058
AFW 013	11,6	13,6	16,4	18,2	0,82	50	4,0	887	0,072
AFW 016	15,1	16,4	21,2	23,2	0,88	65	3,0	887	0,097
AFW 020	19,5	20,5	26,6	29,4	1,00	55	3,0	887	0,142
AFW 025	24,5	25,5	32,2	36,2	1,10	85	3,0	887	0,194
AFW 032	31,5	32,5	39,9	44,1	1,15	100	2,5	887	0,258
AFW 040	36,5	37,5	44,6	49,4	1,45	120	2,5	887	0,377
AFW 050	49,5	50,5	57,9	64,1	1,50	165	2,0	887	0,522
AFW 065	62,5	63,5	77,9	86,1	1,60	230	1,5	887	0,654
AFW 080	73,5	74,5	87,4	96,6	1,60	260	1,3	887	0,765
AFW 100	94,5	99,5	118,1	124,5	1,82	300	1,0	887	1,310

Varianty produktu

AFS	Vlnovcová hadice PTFE, spirálovitě zvlněná vnitřní vrstva z černého PTFE

Navzdory nejpečlivější kontrole nemůžeme vyloučit chyby a nepřejímáme žádnou záruku za obsažené údaje.