KLEMMSCHEL
Clamp, Aluminium

Vlastnosti

Použití	Clamping components for small flange connections
Provedení	Clamp aluminum
Norma	DIN 28403 ISO 2861
Materiál	Hliník
Teplotní rozsah	Hliník od -156 °C až 150 °C



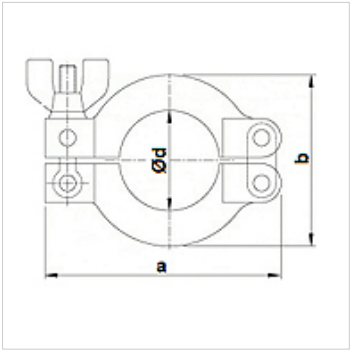

Upozornění

Rozmezí tlaku od 10−7 mbar do 2,5 bar

Upozornění k objednávkám

Jiné provedení na objednávku

Výrobek

Označení	Šířka (mm)	a (mm)	b (mm)	Ø d (mm)
KLEMMSCHEL 010/16	17,0	63,0	45,0	22,0
KLEMMSCHEL 020/25	17,0	73,0	52,0	32,0
KLEMMSCHEL 032/40	17,0	93,0	70,0	47,0
KLEMMSCHEL 050	22,0	114,0	95,0	62,0

Navzdory nejpečlivější kontrole nemůžeme vyloučit chyby a nepřejímáme žádnou záruku za obsažené údaje.