# WA HB

Připojovací díl ... HB, ocel

## Vlastnosti

| | |
|---|---|
| **Oblast použití** | Připojovací armatura ke kovovým hadicím |
| **Přípoj 1** | Vnější cylindrický závit BSP |
| **Tvar těsnění 1** | Vnitřní kužel 60° |
| **Norma** | ISO 228-1<br>ISO 8434-6<br>BS 5200 |
| **Zkratka** | AGR |
| **Provedení** | přímé |
| **Materiál** | Ocel |



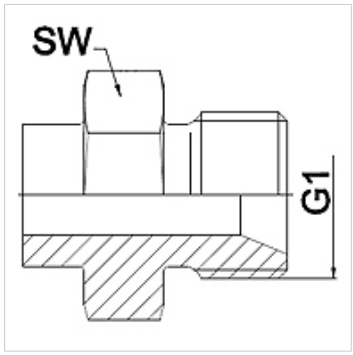


## Upozornění

Svařované provedení pouze z ušlechtilé oceli
Uváděná čísla klíčů jsou pouze orientační!

## Upozornění k objednávkám

Jiné provedení na objednávku

## Výrobek

| Označení | DN | PN (v barech) | G1 | SW (mm) |
|---|---|---|---|---|
| **WA 006 HB** | 6 | 350 | G 1/4" | 19 |
| **WA 010 HB** | 10 | 350 | G 3/8" | 22 |
| **WA 013 HB** | 13 | 315 | G 1/2" | 27 |
| **WA 016 HB** | 16 | 315 | G 5/8" | 30 |
| **WA 020 HB** | 20 | 250 | G 3/4" | 32 |
| **WA 025 HB** | 25 | 200 | G 1" | 41 |
| **WA 032 HB** | 32 | 160 | G 1,1/4" | 50 |
| **WA 040 HB** | 40 | 125 | G 1,1/2" | 55 |
| **WA 050 HB** | 50 | 80 | G 2" | 70 |

## Varianty produktu

| | |
|---|---|
| **WA HB VA** | Připojovací díl ... HB, VA, Ušlechtilá ocel |

*Navzdory nejpečlivější kontrole nemůžeme vyloučit chyby a nepřejímáme žádnou záruku za obsažené údaje.*