BK 090 F

Kluzné pouzdro, BK090-F

Vlastnosti

Konstrukce	Kluzná ložiska z válcovaného bronzu, s domazáváním
Konstrukční doplněk	Pouzdra jsou vhodná pro otáčivé a kmitavé pohyby
pv	mazání tukem: 2,8 N/mm2 x m/s mazání olejem: 10 N/mm2 x m/s
přípustné zatížení	statický: 140 N/mm2 otáčení, kmitání: 70 N/mm2
Kluzná rychlost max.	1,0 m/s
koeficient tření	s mazáním: 0,05 až 0,15
součinitel teplotní roztažnosti	11 x 10-6 K-1
součinitel tepelné vodivosti	> 60 W (m x K)-1
Teplota min.	-50 °C
Teplota max.	150 °C
Měrný tlak	140 (≤ N/mm2)
Materiál	bronz CuSn8
Použití	Hydraulika
Norma	ISO 3547 DIN 1494

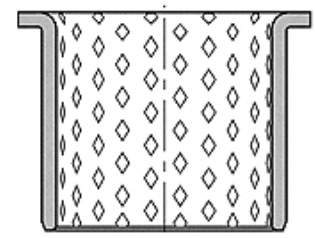

Toleranz / Tolerance

d	D	L	e	F
f7	H7	±0,25	0 -0,20	±0,50

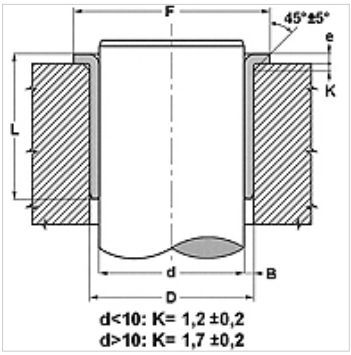

Upozornění

Doporučuje se před prvním použitím namazat mazivem, průběžné přidávání maziva výrazně prodlužuje životnost kluzného ložiska.
Max. výška nerovností na hřídeli Ra < 0,8 µm.
Max. tvrdost hřídele Ra 150 < HB < 600.

Popis

Provoz bez údržby.
S domazáváním
Vhodný i do znečištěného prostředí.
Odolný vůči nárazům a vibracím.
Vysoce spolehlivé zatížení.
Dobrá odolnost vůči tření.
Nevstřebává vodu.
Minimální vůle při chodu.
Maximální úspora místa

Výrobek

Označení	d (mm)	D (mm)	L (mm)	e (mm)	F (mm)
BK 090-25 25 F	25	28	25	1,5	35
BK 090-30 30 F	30	34	30	2,0	45
BK 090-35 35 F	35	39	35	2,0	50
BK 090-40 40 F	40	44	40	2,0	55
BK 090-45 30 F	45	50	30	2,5	60
BK 090-50 50 F	50	55	50	2,5	65
BK 090-60 30 F	60	65	30	2,5	75
BK 090-60 60 F	60	65	60	2,5	75
BK 090-60 65 F	60	65	65	2,5	75
BK 090-65 30 F	65	70	30	2,5	80
BK 090-70 40 F	70	75	40	2,5	85
BK 090-70 70 F	70	75	70	2,5	85
BK 090-80 40 F	80	85	40	2,5	100
BK 090-80 80 F	80	85	80	2,5	100
BK 090-90 90 F	90	95	90	2,5	110
BK 090-120 90 F	120	125	90	2,5	140

Navzdory nejpečlivější kontrole nemůžeme vyloučit chyby a nepřejímáme žádnou záruku za obsažené údaje.