RSE W-AR

Těsnění pístu, RSE-W-AR

Vlastnosti

Konstrukce	Pojistný kroužek (segrovka) pístu
Provozní tlak	do 400 bar
Kluzná rychlost max.	0,5 m/s
Teplota min.	-30 °C
Teplota max.	80 °C
Média	minerální oleje
Montáž	na jednodílných pístech
Materiál	(1) Vodicí kroužek: acetalová pryskyřice (2) Těsnění: PUR (3) Pojistný kroužek (segrovka): acetalová pryskyřice
Použití	Hydraulika

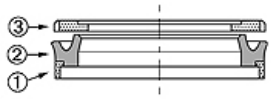

Toleranz / Tolerance						
D	d	L	G	F	R	Q
H10/e8	+0,1 0	+0,2 0	±0,1	+0,20 +0,10	0 -0,05	±0,10

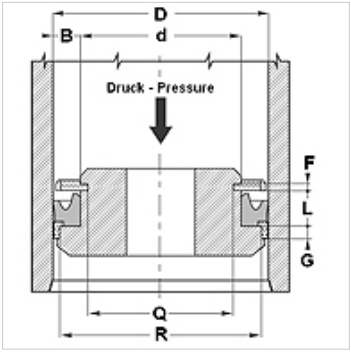

Popis

vysoká odolnost proti oděru
Dobrá těsnost.
Jednoduché řešení.

Upozornění k objednávkám

Těsnění o průměru 20 až 510 mm je možné dodat s krátkou dodací lhůtou.

Výrobek

Označení	D (mm)	d (mm)	L (mm)	G (mm)	F (mm)	R (mm)	Q (mm)
RSE 40 26-W-AR	40	26	9,4	6,35	3,1	35,40	21,60
RSE 63 45-W-AR	63	45	10,5	6,35	3,1	58,40	40,84

Navzdory nejpečlivější kontrole nemůžeme vyloučit chyby a nepřejímáme žádnou záruku za obsažené údaje.