HK PAM 014 R

Ruční čerpadlo k zabudování do potrubí

Vlastnosti

Materiál	Tělo: litina, vnitřní díly z oceli



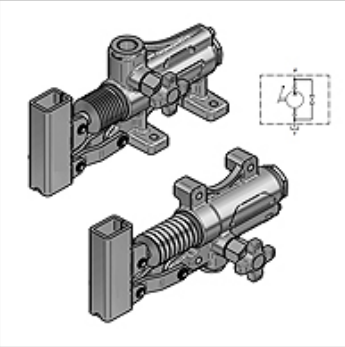

Upozornění

Tyto přepouštěcí ventily musejí být nastaveny na konkrétní použití.

Upozornění k objednávkám

Pozor: objednejte také ruční páku HKPAM0290000

Výrobek

Označení	Závit	Vdh (ccm) (cc)	Provedení	p max. (bar)	Tlak (30)* (bar)	Hmotnost (kg)
HK PAM 014 20 00	1/2-3/8" IG	20	s ruční výpustí	350	130	2,75
HK PAM 014 20 02	1/2-3/8" IG	20	bez ruční výpusti a přepouštěcího ventilu	350	130	2,70
HK PAM 014 20 04	1/2-3/8" IG	20	s přepouštěcím ventilem	350	130	2,90
HK PAM 014 40 00	1/2-1/2" IG	40	s ruční výpustí	280	90	3,65
HK PAM 014 40 04	1/2-1/2" IG	40	s přepouštěcím ventilem	280	90	3,80

Vdh = čerpaný objem na dvojzdvih – tlak (30) = tlak, který vzniká při ruční síle 30 daN s použitím standardní páky

Příslušenství

HK PAM Hebel	Páka k ručnímu čerpadlu PAM
HK PAM Faltenbalg	Vlnovec k ručnímu čerpadlu PAM

Navzdory nejpečlivější kontrole nemůžeme vyloučit chyby a nepřejímáme žádnou záruku za obsažené údaje.