AC OR AOL

O-kroužek pro DKOL klima

Vlastnosti

Teplota min.	-40 °C
Teplota max.	125 °C
Materiál	NBR



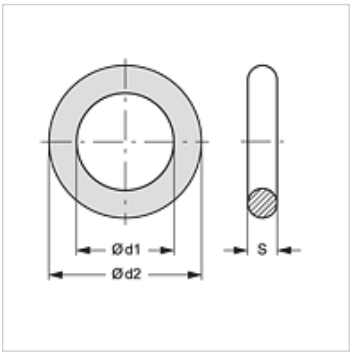

Výrobek

Označení	pro hadici DN	Ø d1 (mm)	Ø d2 (mm)	S (mm)
AC OR AOL 20	19	20	24	2,0
AC OR AOL 25	25	26	30	2,0
AC OR AOL 32	31	32	37	2,5

Navzdory nejpečlivější kontrole nemůžeme vyloučit chyby a nepřejímáme žádnou záruku za obsažené údaje.