WA VCF RG

Připojovací díl ... VCF, červená mosaz

Vlastnosti

Oblast použití	Připojovací armatura ke kovovým hadicím
Přípoj 1	palcový vnější kónický závit
Tvar těsnění 1	plošně těsnící
Norma	DIN EN 10226 / ISO 7-1
Použití	letované provedení odolné vůči teplotám do 200 °C
Provedení	přímé
Provedení	třídílné šroubení
Materiál	Červená mosaz



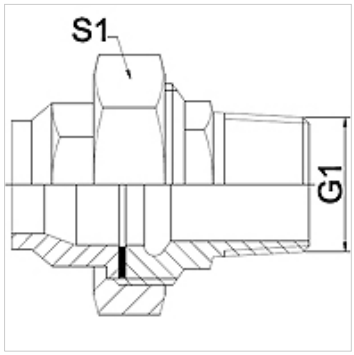

Upozornění

Uváděná čísla klíčů jsou pouze orientační!

Upozornění k objednávkám

Jiné provedení na objednávku

Výrobek

Označení	DN	G1	S1 (mm)
WA 013 VCF RG	13	R 1/2"	28,0
WA 020 VCF RG	20	R 3/4"	32,0
WA 025 VCF RG	25	R 1"	42,0

Varianty produktu

WA VCF	Připojovací díl ... VCF, temperovaná litina, Temperovaná litina
WA VCF VA	Připojovací díl ... VCF, VA, Ušlechtilá ocel

Navzdory nejpečlivější kontrole nemůžeme vyloučit chyby a nepřejímáme žádnou záruku za obsažené údaje.