HK CTLM

Zásuvný píst k hydraulickému válci

Vlastnosti

Materiál Ocel 9SMn28

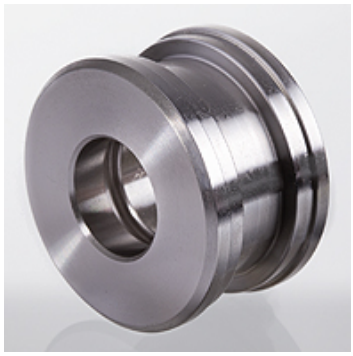

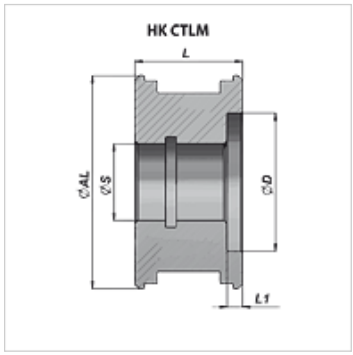

Upozornění

Na vyžádání jsou k dostání vhodné sady těsnění.

Výrobek

Označení	Ø AL (mm)	Ø D (mm)	Ø S (mm)	L (mm)	L1 (mm)	Hmotnost (kg)
HK CTLM 040 015 027	40	27,0	15	27	5	0,15
HK CTLM 050 021 030	50	36,0	21	30	5	0,25

Navzdory nejpečlivější kontrole nemůžeme vyloučit chyby a nepřejímáme žádnou záruku za obsažené údaje.