TDO FPM
Kompletní píst TDOP FPM

Vlastnosti

Konstrukce	Kompletní píst
Použití	Hydraulika

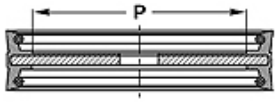

Toleranz / Tolerance		
D	d	E
H11	f8	± 0,50

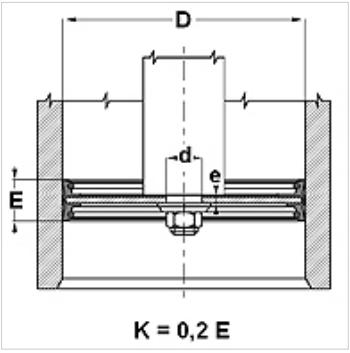

Výrobek

Označení	D (mm)	d (mm)	P (mm)	E (mm)	e (mm)
TDO 080 FPM	80	12,2	54	30	5,0
TDO 100 FPM	100	12,2	72	35	6,0

Navzdory nejpečlivější kontrole nemůžeme vyloučit chyby a nepřejímáme žádnou záruku za obsažené údaje.