TW-TUEG VA

Armatura pro cisternový vůz, ušlechtilá ocel

Vlastnosti

Oblast použití	Cisternové vozy
Přípoj 1	Hadicová přípojka
Přípoj 2	závit pro matice BSP
Tvar těsnění 2	plošně těsnící
Konstrukce	s pojistným nákružkem
Norma	DIN EN 14 420-5
Obsah dodávky	s plochým těsněním z PTFE
Materiál	Ušlechtilá ocel



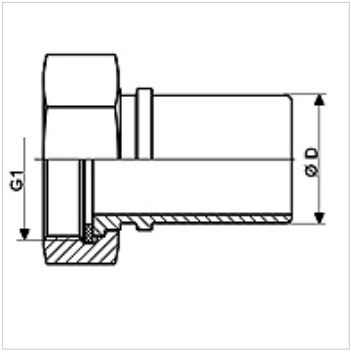

Výrobek

Označení	DN*	Ø D (mm)	G1	max. provozní tlak (bar)
TW-TUEG 12 13 VA	13	13,4	G 1/2" -14	16
TW-TUEG 34 19 VA	19	19,4	G 3/4" -14	16
TW-TUEG 10 25 VA	25	25,4	G 1" -11	16
TW-TUEG 114 32 VA	32	32,4	G 1.1/4" -11	16
TW-TUEG 112 38 VA	38	38,4	G 1.1/2" -11	16
TW-TUEG 20 50 VA	50	50,4	G 2" -11	16
TW-TUEG 212 63 VA	63	63,4	G 2.1/2" -11	16
TW-TUEG 30 75 VA	75	75,4	G 3" -11	16
TW-TUEG 40 100 VA	100	100,4	G 4" -11	16

DN = nominální průměr, nominální světlost

Varianty produktu

TW-TUEG MG	Armatura pro cisternový vůz, mosaz, mosaz

Příslušenství

KS AL	Dělená svorka, hliník
KS FIX AL	Příchytka ke spojení pomocí kolíků, hliník

je příslušenstvím následujících produktů

TW	Hadice pro cisternové vozy
TW OW	Hadice pro cisternové vozy bez šroubovice

Navzdory nejpečlivější kontrole nemůžeme vyloučit chyby a nepřejímáme žádnou záruku za obsažené údaje.