PA 800 SF6 90

Lisovaná armatura, SFS úhel 90°

HANSA-FLEX

Vlastnosti

Oblast použití	Armatura k nalisování pro hadice HD 800
Přípoj 1	Přírubová přípojka SAE 6000 PSI
Tvar těsnění 1	plošně těsnící s O-kroužkem SF
Norma	SAE J518 ISO 6162-2
Zkratka	SFS
Napojení	se zajištěním proti vytržení
Obsah dodávky	vsuvka k nalisování + objímka k nalisování
Materiál	Ocel
Povrchová ochrana	galvanicky potažený



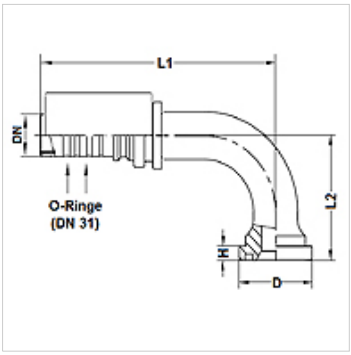

Upozornění

K účinnějšímu utěsnění se armatura velikosti 20 [DN31] používá se 2 těsnicími O-kroužky 27,3 mm x 2,4 mm (materiál: EPDM). Tím se u hadicového spoje a spojení s armaturou dosahuje těsnosti odpovídající třídě úniku 0.

Výrobek

Označení	DN	Velikost	palce	Velikost příruby	D (mm)	H (mm)	L1 (mm)	L2 (mm)	Provozní tlak (bar)
PA 820 SF6 90	19	12	3/4"	3/4"	41,3	8,8	124,8	59,0	500,0
PA 820 SF6 25 90	19	12	3/4"	1"	47,6	9,6	139,8	71,0	500,0
PA 825 SF6 90	25	16	1"	1"	47,6	9,6	155,6	71,0	500,0
PA 825 SF6 32 90	25	16	1"	1.1/4"	54,0	10,4	174,7	89,0	500,0
PA 832 SF6 90	31	20	1.1/4"	1.1/4"	54,0	10,4	185,0	89,0	500,0

Navzdory nejpečlivější kontrole nemůžeme vyloučit chyby a nepřejímáme žádnou záruku za obsažené údaje.