K-PRAEZIONSFILTERREGLER

Precision filter regulators

Vlastnosti

Tlak na vstupu	Max. 16 bar
Teplota média	max. 60 °C
Teplota okolí	Max. 60 °C
Média	Micro-filtered, unoiled compressed air (0.01 µm)
Připojení manometru pneumatického systému	G 1/4
Šířka póru ve filtrační vložce	10 µm
Těsnicí materiál	Nitrilkaučuk
Pouzdro	Die-cast zinc
Vlastní spotřeba vzduchu	0.01 l/min, depending on input pressure and control range

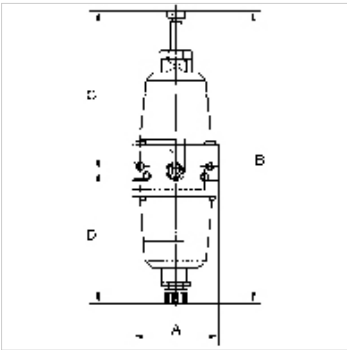

Upozornění

The given flow rates are based on the following parameters: 750 l/min: P1: 8 bar, P2: 2 bar, Δp ≤ 0.2 bar
750 l/min: P1: 8 bar, P2: 3 bar, Δp ≤ 0.5 bar
750 l/min: P1: 8 bar, P2: 5 bar, Δp ≤ 0.7 bar
Další údaje na dotaz.

Popis

Diaphragm pressure regulators containing no non-ferrous metals, with selfrelieving design, combined with a centrifugal separator for applications requiring an extremely accurate working pressure.

Další informace

1500 l/min: P1: 10 bar, P2: 7 bar, Δp ≤ 0.1 bar.

Výrobek

Označení	Závit	Regulační rozsah	Průtok (L/min)	A (mm)	B	C (mm)	D (mm)
K- 07 25 09 86	G 1/4	0.1 - 2 bar	750	60,0	216,0 mm	120,0	96,0
K- 07 25 09 87	G 1/4	0.1 - 3 bar	750	60,0	216,0 mm	120,0	96,0
K- 07 25 09 88	G 1/4	0.2 - 5 bar	750	60,0	216,0 mm	120,0	96,0

Náhradní díly

K-HALTERBAUSATZ STANDARD	Holder
K-VERSCHLEI-SATZ	Set of wearing parts