# K-HS RD

Unidirectional banjo valves, pneumatic release, port 2 with female thread

## Vlastnosti

| | |
|---|---|
| **Pracovní tlak** | 0.3 - 10 bar |
| **Ovládací tlak** | 0.5 - 2.5 bar, depending on operating pressure |
| **Teplota média** | max. 60 °C |
| **Vestavná poloha** | Any. The ring piece must be positioned before the valve is tightened |
| **Materiál** | poniklovaná mosaz |
| **Těsnicí materiál** | Perbunan |



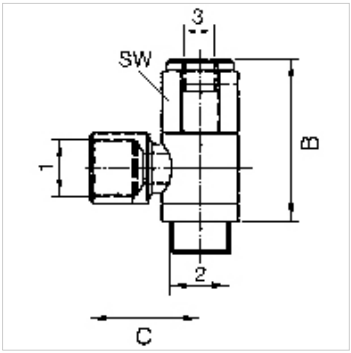


## Upozornění

Další údaje na dotaz.

## Popis

For stopping and positioning the cylinder movement: If a control signal is present at port 3 (see drawing), air can flow to and from the cylinder. If no control signal is present, the cylinder exhaust air is shut off by the unidirectional valve. <br>The cylinder is stopped. Releasable unidirectional valves are screwed directly onto the cylinder instead of the normal pipe connections.

## Výrobek

| Označení | Port 1 | Port 2 | přípoj 3 | B (mm) | C (mm) |
|---|---|---|---|---|---|
| **K- 07 15 07 04** | G 1/8 | G 1/8 | M 5 | 38,0 | 21,5 |
| **K- 07 15 07 03** | G 1/4 | G 1/4 | G 1/8 | 43,0 | 25,4 |
| **K- 07 15 07 05** | G 3/8 | G 3/8 | G 1/8 | 46,0 | 31,6 |
| **K- 07 15 07 02** | G 1/2 | G 1/2 | G 1/8 | 52,0 | 32,0 |

*Navzdory nejpečlivější kontrole nemůžeme vyloučit chyby a nepřejímáme žádnou záruku za obsažené údaje.*