# K-3 BKR MINI L

3-way mini ball valves, L-Bore

## Vlastnosti

| | |
|---|---|
| **Oblast použití** | Compressed air, water, oil |
| **Provozní tlak** | -0,99 bar - 20 bar |
| **Provozní teplota** | -20 °C to +80 °C |
| **Popis závitu** | G thread acc. DIN EN ISO 228-1 |
| **Pouzdro a kulička** | Chrome-plated brass |
| **Ruční páčka** | PA 66 glass fibre-reinforced |
| **Utěsnění kuličky** | PTFE |
| **Utěsnění vřetena** | NBR |



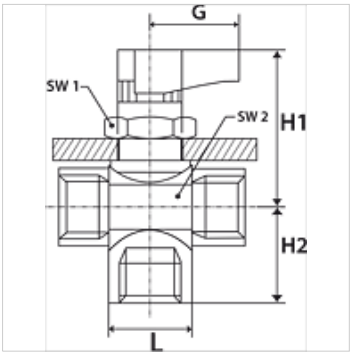


## Upozornění

Další údaje na dotaz.

## Výrobek

| Označení | DN | Závit | G (mm) | H1 (mm) | H2 (mm) | L (mm) | SW1 (mm) | SW2 (mm) |
|---|---|---|---|---|---|---|---|---|
| **K- 07 30 29 87** | 5 | G 1/8 female | 19,00 | 33,5 | 15,5 | 35,0 | 17 | 17 |
| **K- 07 30 29 88** | 5 | G 1/4 female | 19,00 | 33,5 | 17,5 | 37,0 | 17 | 17 |
| **K- 07 30 29 89** | 7 | G 3/8 female | 19,00 | 35,0 | 19,5 | 42,0 | 17 | 21 |

*Navzdory nejpečlivější kontrole nemůžeme vyloučit chyby a nepřejímáme žádnou záruku za obsažené údaje.*