K-KLEMMBUEGEL IG

Clamp strap with female thread

HANSA FLEX

Vlastnosti

Materiál	nickel plated iron



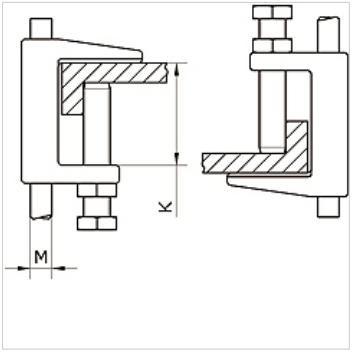

Výrobek

Označení	Závit	K (mm)
K- 07 40 54 92	M 8	18