K-BEFESTIGUNGSELEMENTE PF3W

mounting element PF3W

Vlastnosti

Řada	PF3W
Další údaje	Accessories for Digital Flow Switch PF3W



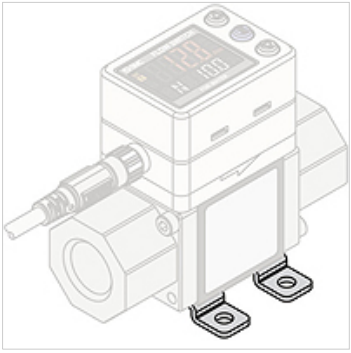

Popis

Mount, for PF3W704/720, including 4 self-tapping screws (3 x 8)

Výrobek

Označení	Provedení	Definice
K- 07 60 00 26	including 4-tapping screws (3 x 8)	Mounting element for PF3W704/720
K- 07 60 00 27	including 4-tapping screws (3 x 8)	Mounting element for PF3W740
K- 07 60 00 28	including 4-tapping screws (4 x 10)	Mounting element for PF3W711

Navzdory nejpečlivější kontrole nemůžeme vyloučit chyby a nepřejímáme žádnou záruku za obsažené údaje.