SRDK MG
Doppel-Kegelring

Eigenschaften

Bauart	Doppelkegelring
Norm	DIN 3862
Einsatzbereich	Für Überwurfmuttern A DIN 3870 und Überwurfschrauben DIN 3871
Werkstoff	Messing

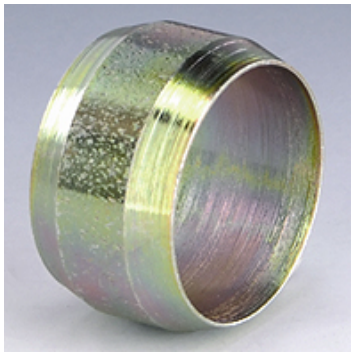

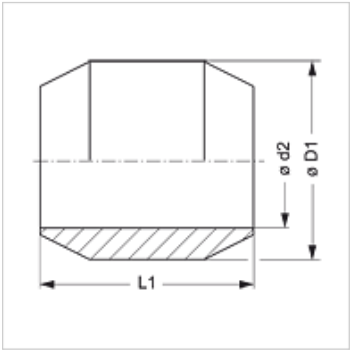

Beschreibung

Für Überwurfmuttern A DIN 3870 und Überwurfschrauben DIN 3871.

Artikel

Bezeichnung	Ø D1 (mm)	Ø d2 (mm)	L1 (mm)
SRDK 04 MG	6	4	5,5
SRDK 05 MG	7	5	6,0
SRDK 06 MG	8	6	6,5
SRDK 08 MG	10	8	6,5
SRDK 10 MG	12	10	7,5
SRDK 12 MG	14	12	8,0
SRDK 15 MG	18	15	9,0
SRDK 18 MG	20	18	9,0

Ø d2 = Rohraußendurchmesser

Produktvarianten

SRDK	Doppel-Kegelring, Stahl

Trotz sorgfältigster Prüfung können wir Fehler nicht ausschließen und übernehmen keine Gewähr für die enthaltenen Angaben.