# VSH VA
Verstärkungshülse für Rohre

## Eigenschaften

| | |
|---|---|
| **Bauart** | Verstärkungshülsen |
| **Werkstoff** | Edelstahl |



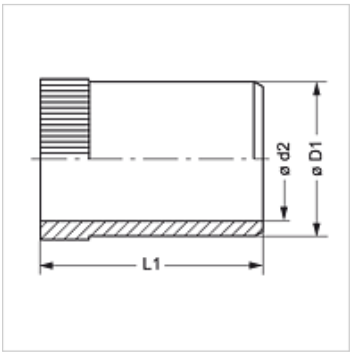


## Artikel

| Bezeichnung | für Rohr-Innen-Ø (mm) | Ø D1 (mm) | Ø d2 (mm) | L1 (mm) |
|---|---|---|---|---|
| **VSH 04 ID VA** | 4,0 | 3,8 | 2,6 | 15,5 |
| **VSH 05 ID VA** | 5,0 | 4,8 | 3,6 | 14,0 |
| **VSH 06 ID VA** | 6,0 | 5,8 | 4,6 | 15,5 |
| **VSH 07 ID VA** | 7,0 | 6,8 | 5,6 | 17,0 |
| **VSH 08 ID VA** | 8,0 | 7,8 | 6,6 | 16,5 |
| **VSH 09 ID VA** | 9,0 | 8,8 | 7,6 | 16,5 |
| **VSH 10 ID VA** | 10,0 | 9,8 | 8,6 | 16,5 |
| **VSH 11 ID VA** | 11,0 | 10,8 | 9,6 | 15,5 |
| **VSH 12 ID VA** | 12,0 | 11,8 | 10,2 | 17,0 |
| **VSH 13 ID VA** | 13,0 | 12,8 | 11,2 | 17,0 |
| **VSH 14 ID VA** | 14,0 | 13,8 | 12,2 | 17,0 |
| **VSH 15 ID VA** | 15,0 | 14,8 | 13,2 | 17,5 |
| **VSH 16 ID VA** | 16,0 | 15,8 | 14,2 | 17,5 |
| **VSH 17 ID VA** | 17,0 | 16,8 | 15,2 | 18,0 |
| **VSH 18 ID VA** | 18,0 | 17,8 | 16,2 | 22,0 |
| **VSH 19 ID VA** | 19,0 | 18,8 | 17,2 | 18,0 |
| **VSH 20 ID VA** | 20,0 | 19,8 | 18,2 | 18,0 |
| **VSH 22 ID VA** | 22,0 | 21,8 | 20,2 | 23,5 |
| **VSH 23 ID VA** | 23,0 | 22,8 | 21,2 | 23,5 |
| **VSH 24 ID VA** | 24,0 | 23,8 | 22,2 | 18,0 |
| **VSH 25 ID VA** | 25,0 | 24,8 | 23,2 | 18,0 |
| **VSH 26 ID VA** | 26,0 | 25,8 | 24,2 | 23,5 |
| **VSH 30 ID VA** | 30,0 | 29,8 | 27,2 | 21,0 |
| **VSH 31 ID VA** | 31,0 | 30,8 | 28,8 | 22,5 |
| **VSH 32 ID VA** | 32,0 | 31,8 | 29,2 | 26,5 |
| **VSH 33 ID VA** | 33,0 | 32,8 | 30,2 | 26,5 |
| **VSH 38 ID VA** | 38,0 | 37,8 | 35,8 | 23,5 |

## Produktvarianten

| | |
|---|---|
| **VSH** | Verstärkungshülse für Rohre, Stahl |
| **VSH MG** | Verstärkungshülse für Rohre, Messing |

*Trotz sorgfältigster Prüfung können wir Fehler nicht ausschließen und übernehmen keine Gewähr für die enthaltenen Angaben.*