# V HF

Verschraubung, franz. Baureihe

## Eigenschaften

| | |
|---|---|
| **Anschluss 1 + 2** | metrisches Außengewinde zylindrisch |
| **Dichtform 1 + 2** | 24° Innenkonus |
| **Bauart** | Verschraubung |
| **Bauart-Zusatz** | Französische Baureihe |
| **Bauform** | gerade |
| **Lieferumfang** | Stutzen mit Überwurfmutter und Schneidring |
| **Werkstoff** | Stahl |
| **Oberfläche** | galvanisch beschichtet |



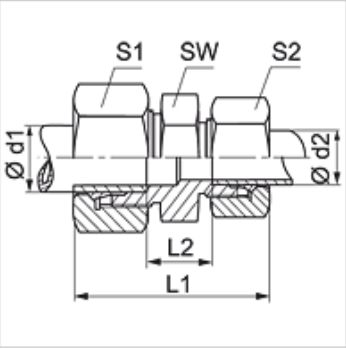


## Hinweis

Hinweise zur Montage, Einbau, Druckbelastung und zulässige Betriebstemperaturen entnehmen Sie bitte den technischen Informationen für Rohrverschraubungen.

## Artikel

| Bezeichnung | Betriebsdruck | Ø d1 (mm) | Ø d2 (mm) | L1 (mm) | L2 (mm) | SW (mm) | S1 | S2 |
|---|---|---|---|---|---|---|---|---|
| **V NW 10 HF** | PN 400 | 13,25 | 13,25 | 58,0 | 13 | 22 | 27 | 27 |
| **V NW 13 HF 10** | PN 250 | 16,75 | 13,25 | 60,0 | 14 | 27 | 30 | 27 |
| **V NW 13 HF** | PN 250 | 16,75 | 16,75 | 61,0 | 14 | 27 | 30 | 30 |
| **V NW 16 HF 13** | PN 250 | 21,25 | 16,75 | 64,5 | 17 | 32 | 36 | 30 |
| **V NW 16 HF** | PN 250 | 21,25 | 21,25 | 67,0 | 19 | 32 | 36 | 36 |
| **V NW 20 HF 13** | PN 250 | 26,75 | 16,75 | 66,5 | 18 | 41 | 42 | 30 |
| **V NW 20 HF** | PN 250 | 26,75 | 26,75 | 70,0 | 20 | 36 | 42 | 42 |
| **V NW 25 HF 16** | PN 160 | 33,50 | 21,25 | 73,0 | 24 | 46 | 55 | 36 |
| **V NW 25 HF 20** | PN 160 | 33,50 | 26,75 | 74,0 | 24 | 46 | 55 | 42 |
| **V NW 25 HF** | PN 160 | 33,50 | 33,50 | 76,0 | 26 | 46 | 55 | 55 |

Baureihe: LL = Sehr Leicht  L = Leicht  S = Schwer – PN = Nenndruck  PB = max. Betriebsdruck – Ø d2 = Rohraußendurchmesser

*Trotz sorgfältigster Prüfung können wir Fehler nicht ausschließen und übernehmen keine Gewähr für die enthaltenen Angaben.*